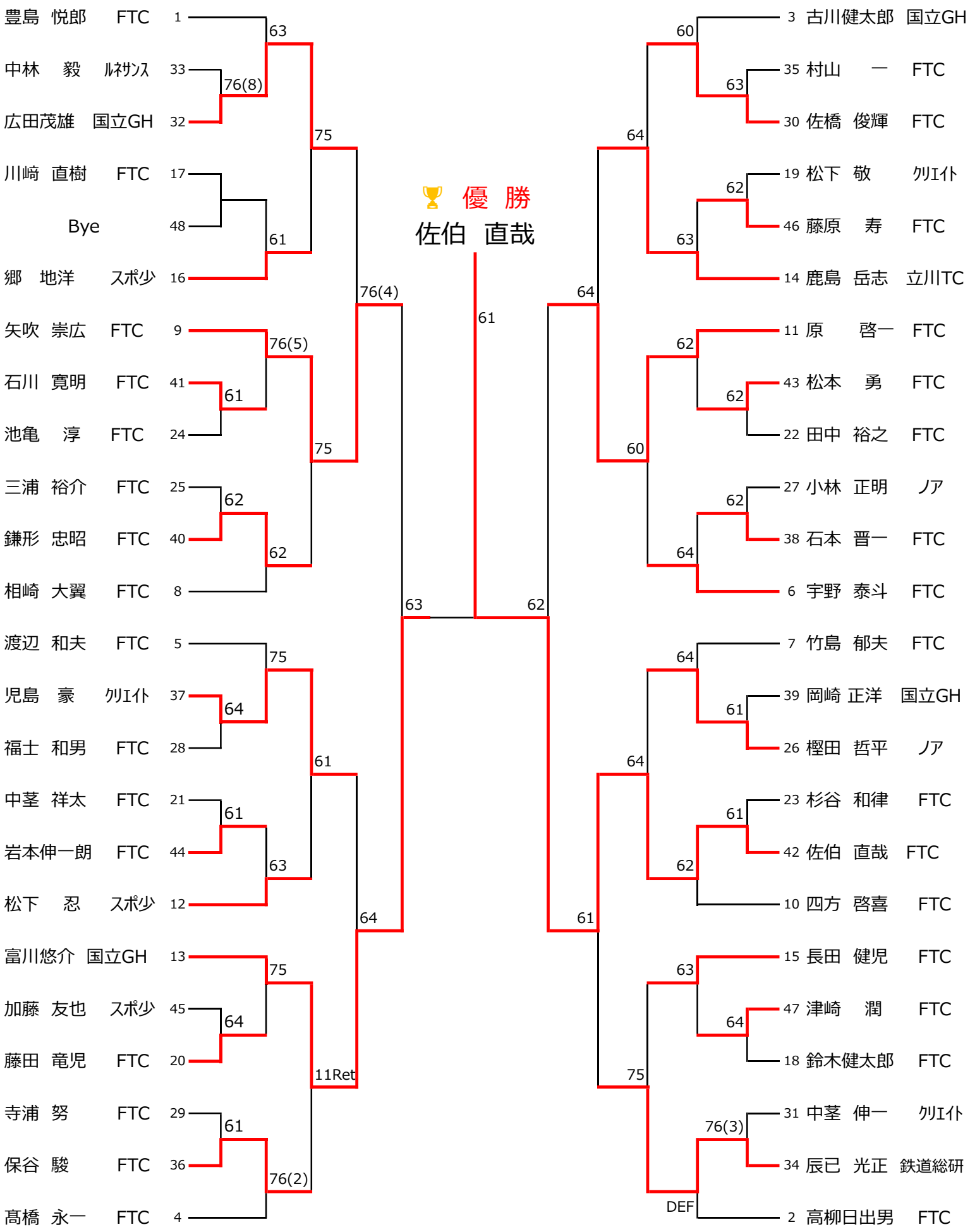2023年度連盟大会　男子Bシングルス